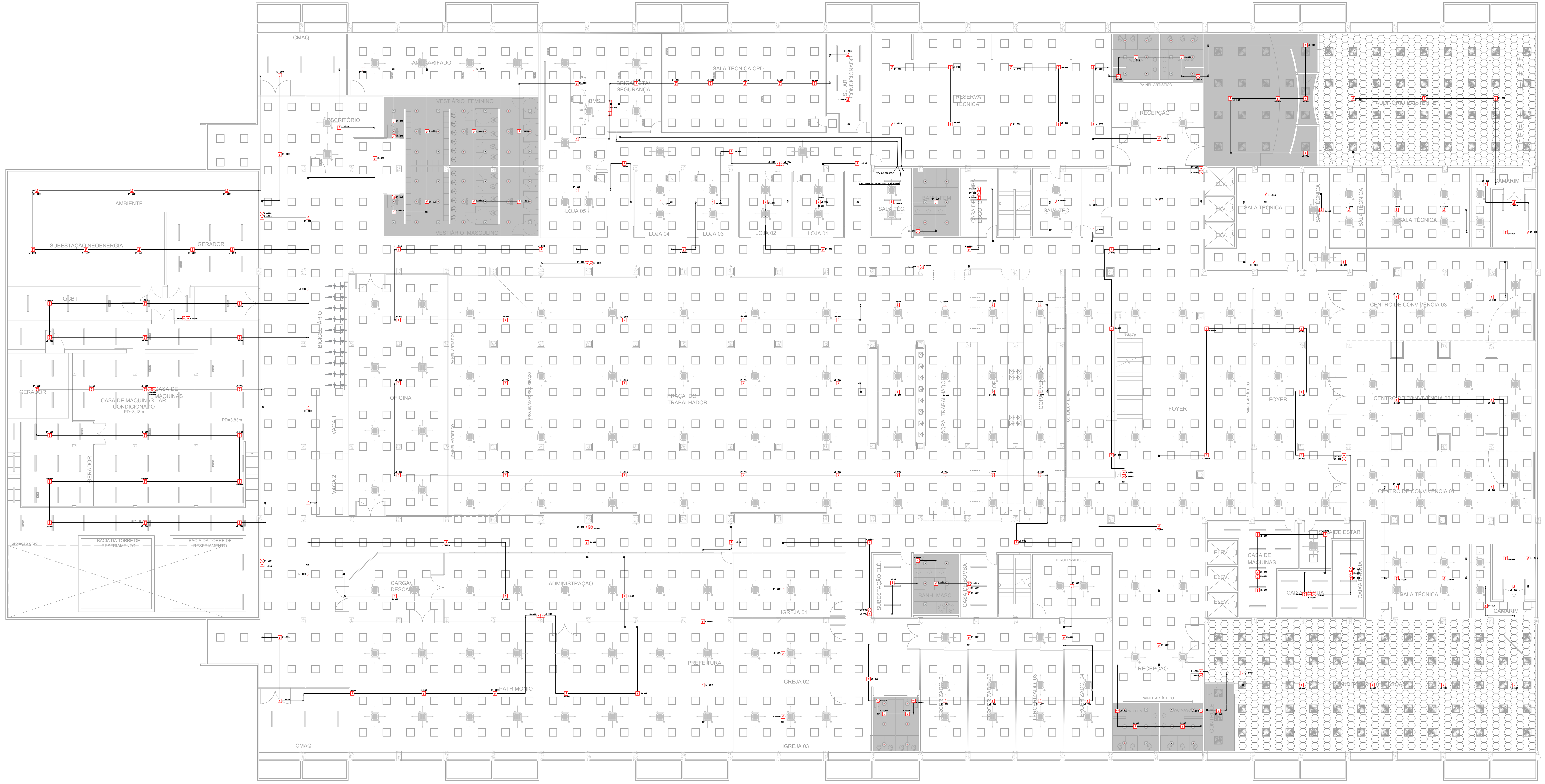
CMAQ
ALMOXARIFADO
ESCRITÓRIO
VESTIÁRIO FEMININO
VESTIÁRIO MASCULINO
BMS
BRIGADISTA/SEGURANÇA
SALA TÉCNICA CPD
SALA AR CONDICIONADO
RESERVA TÉCNICA
PAINEL ARTÍSTICO
RECEPÇÃO
AUDITÓRIO EXISTENTE
AMBIENTE
SUBESTAÇÃO NEOENERGIA
GERADOR
QGBT
CASA DE MÁQUINAS - AR CONDICIONADO
PD=3,15m
PD=3,83m
BACIA DA TORRE DE RESFRIAMENTO
LOJA 05
LOJA 04
LOJA 03
LOJA 02
LOJA 01
SALA TÉC
CASA DE BOMBA
ELV
SALA TÉCNICA
CAMARIM
BICICLETÁRIO
OFICINA
VAGA 1
VAGA 2
PRAÇA DO TRABALHADOR
COPA TRABALHADOR
FOYER
CENTRO DE CONVIVÊNCIA 03
CENTRO DE CONVIVÊNCIA 02
CENTRO DE CONVIVÊNCIA 01
CARGA/DESCARGA
ADMINISTRAÇÃO
PATRIMÔNIO
PREFEITURA
IGREJA 01
IGREJA 02
IGREJA 03
SUBESTAÇÃO ELÉ.
BANH. MASC.
TERCEIRIZADO
CASA DE MÁQUINAS
SALA DE ESTAR

PLANTA BAIXA
SUBSOLO
ESCALA 1 / 100

SIMBOLOGIA

—	ELETRODUTO DE FERRO GALVANIZADO INSTALADO SOBRE O FORRO, QUANDO NÃO INDICADO SERÁ DE ø3/4". UTILIZADO PARA PASSAGEM DE LAÇO DE DETECÇÃO/ACIONADORES MANUAIS
⍗	DETECTOR TERMOVELOCIMÉTRICO INSTALADO NO TETO EM CAIXA TIPO R-10
ϟ	DETECTOR DE FUMAÇA INSTALADO NO TETO EM CAIXA TIPO R-10
▣	MULTIDETECTOR (TERMOVELOCIMÉTRICO E FUMAÇA) INSTALADO NO TETO EM CAIXA TIPO R-10
AV	SIRENE AUDIOVISUAL INSTALADO EM CAIXA 4x4". INSTALAÇÃO A 2,30m DO PISO ACABADO.
⊡	ACIONADOR MANUAL INSTALADO EM CAIXA 4x4". INSTALAÇÃO A 1,30m DO PISO ACABADO.
MC	MÓDULO DE COMANDO
MM	MÓDULO MONITOR
⊞	PAINEL CENTRAL DE DETECÇÃO E ALARME DE INCÊNDIO. INSTALADO A 1,30m DO PISO ACABADO.
REPETIDOR	PAINEL REPETIDOR DE DETECÇÃO E ALARME DE INCÊNDIO. INSTALADO A 1,30m DO PISO ACABADO.
▭	CONDULETES (DAILET) EM ALUMÍNIO FUNDIDO. INSTALAÇÃO APARENTE. DIÂMETRO QUANDO NÃO COTADO SERÁ ø3/4".

Item	Descrição dos serviços	Unid.	Quant.	Pavimento					
				1SS	TER	1PV	2PV	3PV	4PV
1.0	*CENTRAL DE ALARME DE INCÊNDIO*								
1.1	Central de detecção e alarme de incêndio	un	1	1					
1.2	Painel repetidor	un	2		2				
1.3	Fonte auxiliar de alimentação supervisionada provida de bateria	un	1	1					
2.0	*DETECTORES E DISPOSITIVOS*								
2.1	Detector óptico de fumaça endereçável com base	un	595	123	96	94	94	94	94
2.2	Detector termovelocimétrico endereçável com base	un	23	12	3	2	2	2	2
2.3	Detector multissensor endereçável com base	un	107	68	7	8	8	8	8
2.4	Acionador manual	un	52	13	7	8	8	8	8
2.5	Avisador audio-visual	un	52	13	7	8	8	8	8
3.0	*MÓDULOS*								
3.1	Módulo de comando	un	30	10	4	4	4	4	4
3.2	Módulo isolador	un	42	12	6	6	6	6	6
3.3	Módulo monitor	un	32	12	4	4	4	4	4
4.0	*ACESSÓRIOS*								
4.1	Resistor de final de linha do sistema endereçável	un	6	1	1	1	1	1	1
5.0	*INFRAESTRUTURA E CABEAMENTO*								
5.1	Cabo de cobre flexível com blindagem 1,5mm²	m	11606	3206	1680	1680	1680	1680	1680
5.2	Eletroduto de aço galvanizado Ø1"	m	5800	1624	848	832	832	832	832
5.3	Eletroduto de aço galvanizado Ø2"	m	48	8	8	8	8	8	8
5.4	Caixa de passagem de alumínio	un	6	1	1	1	1	1	1
5.5	Box reto Ø1"	un	12	2	2	2	2	2	2
5.6	Box reto Ø2"	un	24	4	4	4	4	4	4
5.7	Condulete de alumínio múltiplo	un	2223	624	323	319	319	319	319
5.8	Unidut cônico Ø1"	un	4446	1248	646	638	638	638	638
5.9	Abraçadeira tipo D Ø1" com parafuso	kit	3869	1083	566	555	555	555	555
5.10	Abraçadeira tipo D Ø2" com parafuso	kit	36	6	6	6	6	6	6

REVISÃO	MODIFICAÇÃO	DATA	VISTO	APROVAÇÃO
00	EMISSÃO INICIAL	19/09/2025	PAULO	PAULO

SETOR: SETOR DE ADMINISTRAÇÃO FEDERAL NORTE
ENDEREÇO: ESPLANADA DOS MINISTÉRIOS - BLOCO L - BRASÍLIA - DF
CLIENTE: MINISTÉRIO DA EDUCAÇÃO
AUTOR DO PROJETO: VINÍCIUS MAIA PIRES CAU/CREA: CREA: 26.221-D/DF
RESPOSÁVEL TÉCNICO: - CAU/CREA: CREA: -

PROPRIETÁRIO

VINÍCIUS MAIA PIRES
AUTOR DO PROJETO CREA: 26.221-D/DF

RESPONSÁVEL TÉCNICO CREA: -

PRANCHA: **DAI**
USO: **INSTITUCIONAL**
TÍTULO: **EDIFICIO ANEXO - SISTEMA DE DETECÇÃO E ALARME DE INCÊNDIO**
CONTEÚDO: **PLANTA BAIXA**
SUBSOLO
FOLHA: **01**
DESENHO: JUAN
TELEFONE:
ESCALA: INDICADA
TIPO DE REQUERIMENTO: PROJETO EXECUTIVO
DATA: 19/09/2025

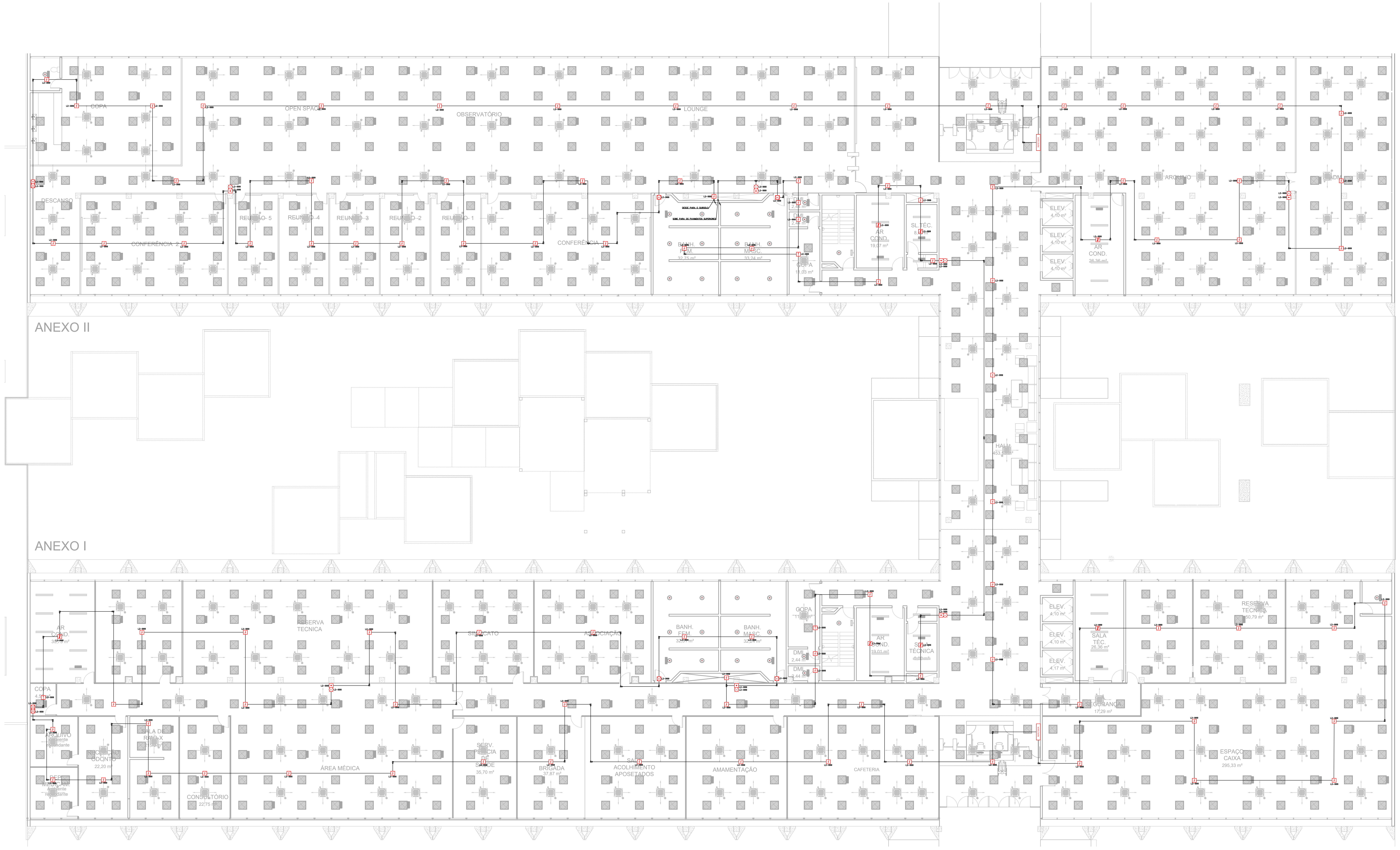
COPA
OPEN SPACE
OBSERVATÓRIO
LOUNGE
ARQUIVO
DESCANSO
REUNIÃO 5
REUNIÃO 4
REUNIÃO 3
REUNIÃO 2
REUNIÃO 1
CONFERÊNCIA 2
CONFERÊNCIA 1
BANH. FEM.
BANH. MASC.
AR COND.
SL. TEC.
ELEV
ANEXO II
ANEXO I
HALL
RESERVA TÉCNICA
SINDICATO
ASSOCIAÇÃO
SALA TEC.
SEGURANÇA
ÁREA MÉDICA
CONSULTÓRIO
SERV. SOCIAL SAÚDE
BRIGADA
ACOLHIMENTO APOSENTADOS
AMAMENTAÇÃO
CAFETERIA
ESPAÇO CAIXA

PLANTA BAIXA
TÉRREO
ESCALA 1 / 100

SIMBOLOGIA

―	ELETRODUTO DE FERRO GALVANIZADO INSTALADO SOBRE O FORRO, QUANDO NÃO INDICADO SERÁ DE ø3/4". UTILIZADO PARA PASSAGEM DE LAÇO DE DETECÇÃO/ACIONADORES MANUAIS
⍗	DETECTOR TERMOVELOCIMÉTRICO INSTALADO NO TETO EM CAIXA TIPO R-10
ϟ	DETECTOR DE FUMAÇA INSTALADO NO TETO EM CAIXA TIPO R-10
▣	MULTIDETECTOR (TERMOVELOCIMÉTRICO E FUMAÇA) INSTALADO NO TETO EM CAIXA TIPO R-10
AV	SIRENE AUDIOVISUAL INSTALADO EM CAIXA 4x4". INSTALAÇÃO A 2,30m DO PISO ACABADO.
⊡	ACIONADOR MANUAL INSTALADO EM CAIXA 4x4". INSTALAÇÃO A 1,30m DO PISO ACABADO.
MC	MÓDULO DE COMANDO
MM	MÓDULO MONITOR
⊞	PAINEL CENTRAL DE DETECÇÃO E ALARME DE INCÊNDIO. INSTALADO A 1,30m DO PISO ACABADO.
REPETIDOR	PAINEL REPETIDOR DE DETECÇÃO E ALARME DE INCÊNDIO. INSTALADO A 1,30m DO PISO ACABADO.
▭	CONDULETES (DAILET) EM ALUMÍNIO FUNDIDO. INSTALAÇÃO APARENTE. DIÂMETRO QUANDO NÃO COTADO SERÁ ø3/4".

Item	Descrição dos serviços	Unid.	Quant.	Pavimento					
				1SS	TER	1PV	2PV	3PV	4PV
1.0	*CENTRAL DE ALARME DE INCÊNDIO*								
1.1	Central de detecção e alarme de incêndio	un	**1**	1					
1.2	Painel repetidor	un	**2**		2				
1.3	Fonte auxiliar de alimentação supervisionada provida de bateria	un	**1**	1					
2.0	*DETECTORES E DISPOSITIVOS*								
2.1	Detector óptico de fumaça endereçável com base	un	**595**	123	96	94	94	94	94
2.2	Detector termovelocimétrico endereçável com base	un	**23**	12	3	2	2	2	2
2.3	Detector multissensor endereçável com base	un	**107**	68	7	8	8	8	8
2.4	Acionador manual	un	**52**	13	7	8	8	8	8
2.5	Avisador audio-visual	un	**52**	13	7	8	8	8	8
3.0	*MÓDULOS*								
3.1	Módulo de comando	un	**30**	10	4	4	4	4	4
3.2	Módulo isolador	un	**42**	12	6	6	6	6	6
3.3	Módulo monitor	un	**32**	12	4	4	4	4	4
4.0	*ACESSÓRIOS*								
4.1	Resistor de final de linha do sistema endereçável	un	**6**	1	1	1	1	1	1
5.0	*INFRAESTRUTURA E CABEAMENTO*								
5.1	Cabo de cobre flexível com blindagem 1,5mm²	m	**11606**	3206	1680	1680	1680	1680	1680
5.2	Eletroduto de aço galvanizado Ø1"	m	**5800**	1624	848	832	832	832	832
5.3	Eletroduto de aço galvanizado Ø2"	m	**48**	8	8	8	8	8	8
5.4	Caixa de passagem de alumínio	un	**6**	1	1	1	1	1	1
5.5	Box reto Ø1"	un	**12**	2	2	2	2	2	2
5.6	Box reto Ø2"	un	**24**	4	4	4	4	4	4
5.7	Condulete de alumínio múltiplo	un	**2223**	624	323	319	319	319	319
5.8	Unidut cônico Ø1"	un	**4446**	1248	646	638	638	638	638
5.9	Abraçadeira tipo D Ø1" com parafuso	kit	**3869**	1083	566	555	555	555	555
5.10	Abraçadeira tipo D Ø2" com parafuso	kit	**36**	6	6	6	6	6	6

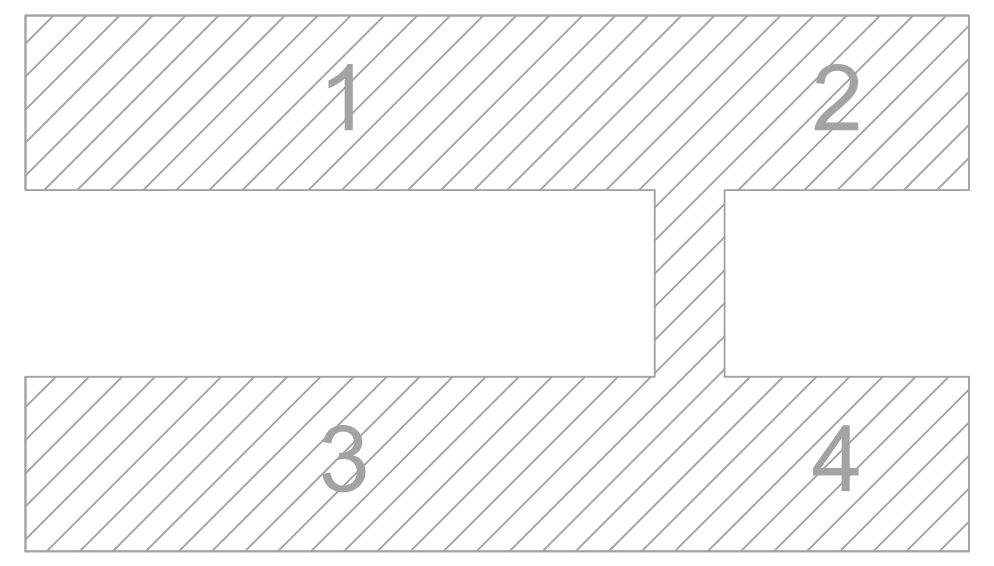

MAPA-CHAVE
SEM ESCALA

00	EMISSÃO INICIAL	19/09/2025	PAULO	PAULO
REVISÃO	MODIFICAÇÃO	DATA	VISTO	APROVAÇÃO

SETOR: SETOR DE ADMINISTRAÇÃO FEDERAL NORTE
ENDEREÇO: ESPLANADA DOS MINISTÉRIOS - BLOCO L - BRASÍLIA - DF
CLIENTE: MINISTÉRIO DA EDUCAÇÃO
AUTOR DO PROJETO: VINÍCIUS MAIA PIRES CAU/CREA: CREA: 26.221-D/DF
RESPOSÁVEL TÉCNICO: - CAU/CREA: CREA: -

PROPRIETÁRIO

VINÍCIUS MAIA PIRES
AUTOR DO PROJETO CREA: 26.221-D/DF

RESPONSÁVEL TÉCNICO CREA: -

PRANCHA: **DAI**
USO: **INSTITUCIONAL**
TÍTULO: **EDIFICIO ANEXO - SISTEMA DE DETECÇÃO E ALARME DE INCÊNDIO**
CONTEÚDO: **PLANTA BAIXA TÉRREO**
FOLHA: **02**
DESENHO: JUAN
TELEFONE:
ESCALA: INDICADA
TIPO DE REQUERIMENTO: PROJETO EXECUTIVO
DATA: 19/09/2025

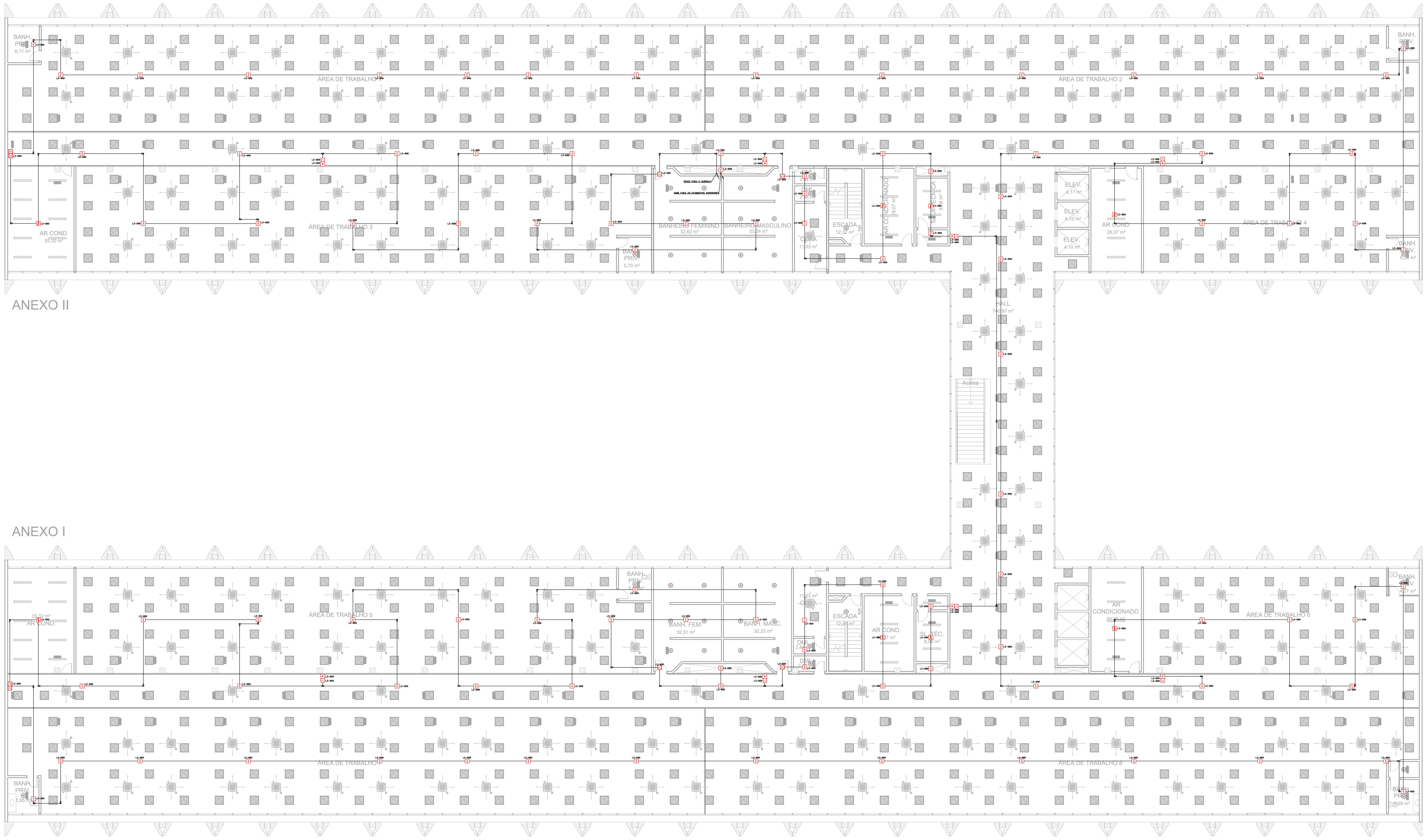

PLANTA BAIXA
PAVIMENTO TIPO (1° AO 4° PAVIMENTO)
ESCALA 1 / 100

SIMBOLOGIA

—	ELETRODUTO DE FERRO GALVANIZADO INSTALADO SOBRE O FORRO, QUANDO NÃO INDICADO SERÁ DE ø3/4". UTILIZADO PARA PASSAGEM DE LAÇO DE DETECÇÃO/ACIONADORES MANUAIS
⊠	DETECTOR TERMOVELOCIMÉTRICO INSTALADO NO TETO EM CAIXA TIPO R–10
⊠	DETECTOR DE FUMAÇA INSTALADO NO TETO EM CAIXA TIPO R–10
⊠	MULTIDETECTOR (TERMOVELOCIMÉTRICO E FUMAÇA) INSTALADO NO TETO EM CAIXA TIPO R–10
AV	SIRENE AUDIOVISUAL INSTALADO EM CAIXA 4x4". INSTALAÇÃO A 2,30m DO PISO ACABADO.
⊡	ACIONADOR MANUAL INSTALADO EM CAIXA 4x4". INSTALAÇÃO A 1,30m DO PISO ACABADO.
MC	MÓDULO DE COMANDO
MM	MÓDULO MONITOR
▭	PAINEL CENTRAL DE DETECÇÃO E ALARME DE INCÊNDIO. INSTALADO A 1,30m DO PISO ACABADO.
REPETIDOR	PAINEL REPETIDOR DE DETECÇÃO E ALARME DE INCÊNDIO. INSTALADO A 1,30m DO PISO ACABADO.
▭ ▭ ▭ ▭	CONDULETES (DAILET) EM ALUMÍNIO FUNDIDO. INSTALAÇÃO APARENTE. DIÂMETRO QUANDO NÃO COTADO SERÁ ø3/4".

Item	Descrição dos serviços	Unid.	Quant.	Pavimento					
				1SS	TER	1PV	2PV	3PV	4PV
1.0	*CENTRAL DE ALARME DE INCÊNDIO*								
1.1	Central de detecção e alarme de incêndio	un	1	1					
1.2	Painel repetidor	un	2		2				
1.3	Fonte auxiliar de alimentação supervisionada provida de bateria	un	1	1					
2.0	*DETECTORES E DISPOSITIVOS*								
2.1	Detector óptico de fumaça endereçável com base	un	595	123	96	94	94	94	94
2.2	Detector termovelocimétrico endereçável com base	un	23	12	3	2	2	2	2
2.3	Detector multissensor endereçável com base	un	107	68	7	8	8	8	8
2.4	Acionador manual	un	52	13	7	8	8	8	8
2.5	Avisador audio-visual	un	52	13	7	8	8	8	8
3.0	*MÓDULOS*								
3.1	Módulo de comando	un	30	10	4	4	4	4	4
3.2	Módulo isolador	un	42	12	6	6	6	6	6
3.3	Módulo monitor	un	32	12	4	4	4	4	4
4.0	*ACESSÓRIOS*								
4.1	Resistor de final de linha do sistema endereçável	un	6	1	1	1	1	1	1
5.0	*INFRAESTRUTURA E CABEAMENTO*								
5.1	Cabo de cobre flexível com blindagem 1,5mm²	m	11606	3206	1680	1680	1680	1680	1680
5.2	Eletroduto de aço galvanizado Ø1"	m	5800	1624	848	832	832	832	832
5.3	Eletroduto de aço galvanizado Ø2"	m	48	8	8	8	8	8	8
5.4	Caixa de passagem de alumínio	un	6	1	1	1	1	1	1
5.5	Box reto Ø1"	un	12	2	2	2	2	2	2
5.6	Box reto Ø2"	un	24	4	4	4	4	4	4
5.7	Condulete de alumínio múltiplo	un	2223	624	323	319	319	319	319
5.8	Unidut cônico Ø1"	un	4446	1248	646	638	638	638	638
5.9	Abraçadeira tipo D Ø1" com parafuso	kit	3869	1083	566	555	555	555	555
5.10	Abraçadeira tipo D Ø2" com parafuso	kit	36	6	6	6	6	6	6

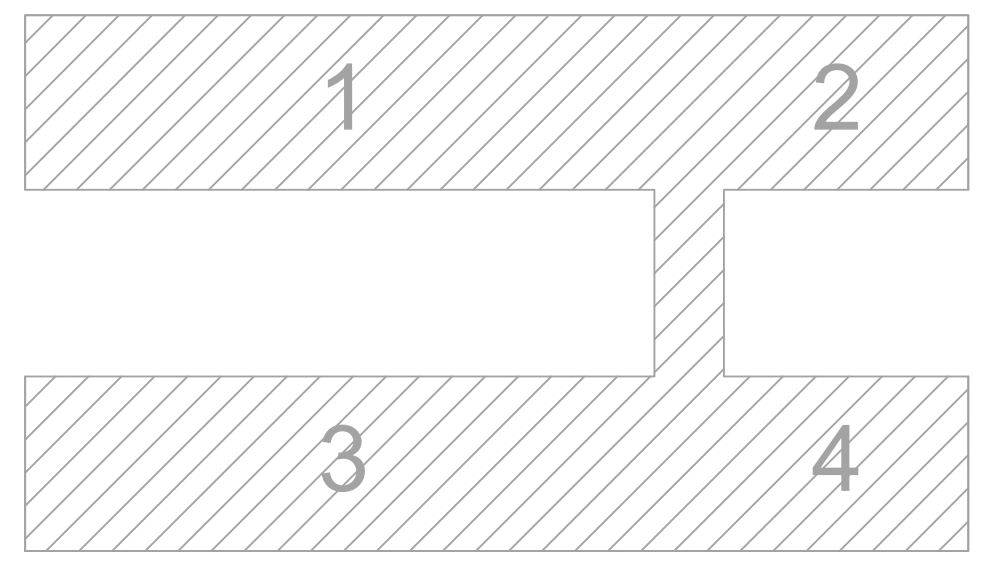

MAPA–CHAVE
SEM ESCALA

REVISÃO	MODIFICAÇÃO	DATA	VISTO	APROVAÇÃO
00	EMISSÃO INICIAL	19/09/2025	PAULO	PAULO

SETOR: SETOR DE ADMINISTRAÇÃO FEDERAL NORTE
ENDEREÇO: ESPLANADA DOS MINISTÉRIOS - BLOCO L - BRASÍLIA - DF
CLIENTE: MINISTÉRIO DA EDUCAÇÃO
AUTOR DO PROJETO: VINÍCIUS MAIA PIRES CAU/CREA: CREA: 26.221-D/DF
RESPOSÁVEL TÉCNICO: - CAU/CREA: CREA: -

PROPRIETÁRIO

VINÍCIUS MAIA PIRES
AUTOR DO PROJETO CREA: 26.221-D/DF

RESPONSÁVEL TÉCNICO CREA: -

PRANCHA: **DAI**
USO: **INSTITUCIONAL**
TÍTULO: **EDIFICIO ANEXO - SISTEMA DE DETECÇÃO E ALARME DE INCÊNDIO**
CONTEÚDO: **PLANTA BAIXA**
PAVIMENTO TIPO (1° AO 4° PAVIMENTO)
FOLHA: **03**
DESENHO: JUAN
TELEFONE:
ESCALA: INDICADA
TIPO DE REQUERIMENTO: PROJETO EXECUTIVO
DATA: 19/09/2025

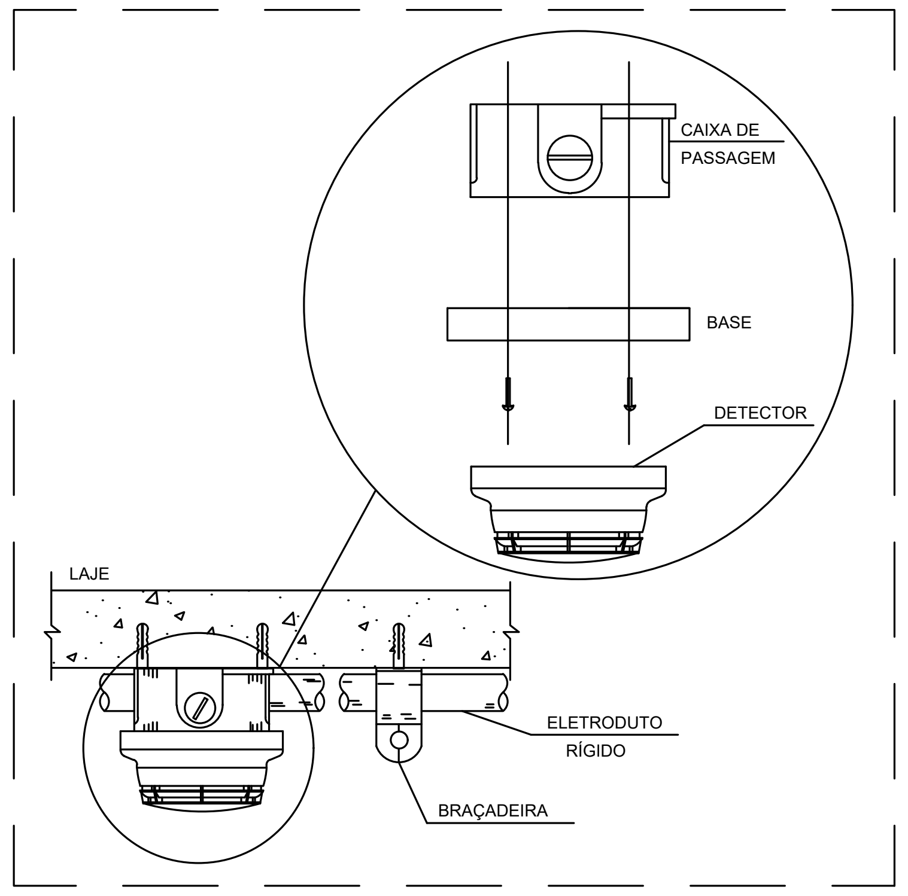
CAIXA DE PASSAGEM
BASE
DETECTOR
LAJE
ELETRODUTO RÍGIDO
BRAÇADEIRA

FIXAÇÃO DO DETECTOR NA LAJE

SEM ESCALA

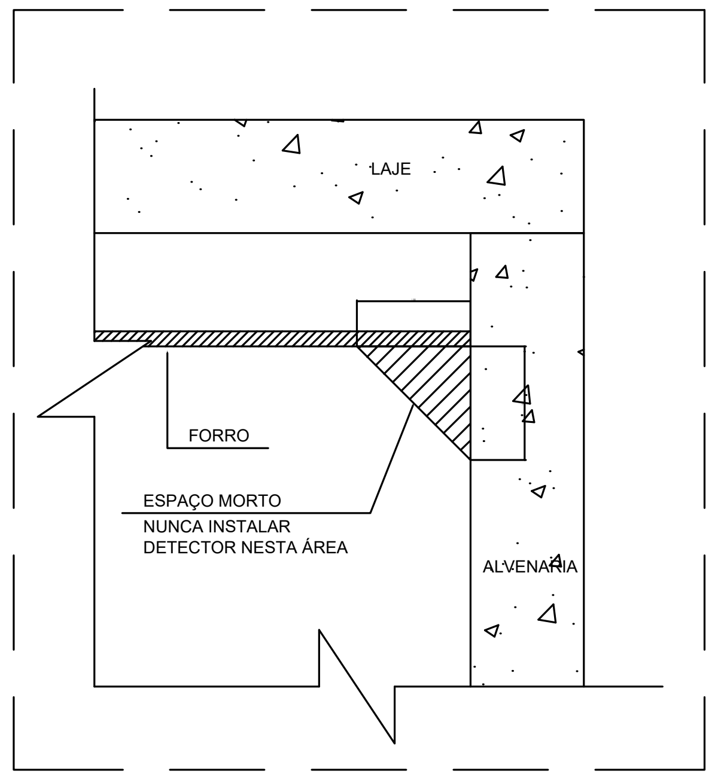
LAJE
FORRO
ESPAÇO MORTO
NUNCA INSTALAR
DETECTOR NESTA ÁREA
ALVENARIA

DETALHE DA ÁREA LIMITAÇÃO PARA INSTALAÇÃO DE DETECTOR

SEM ESCALA

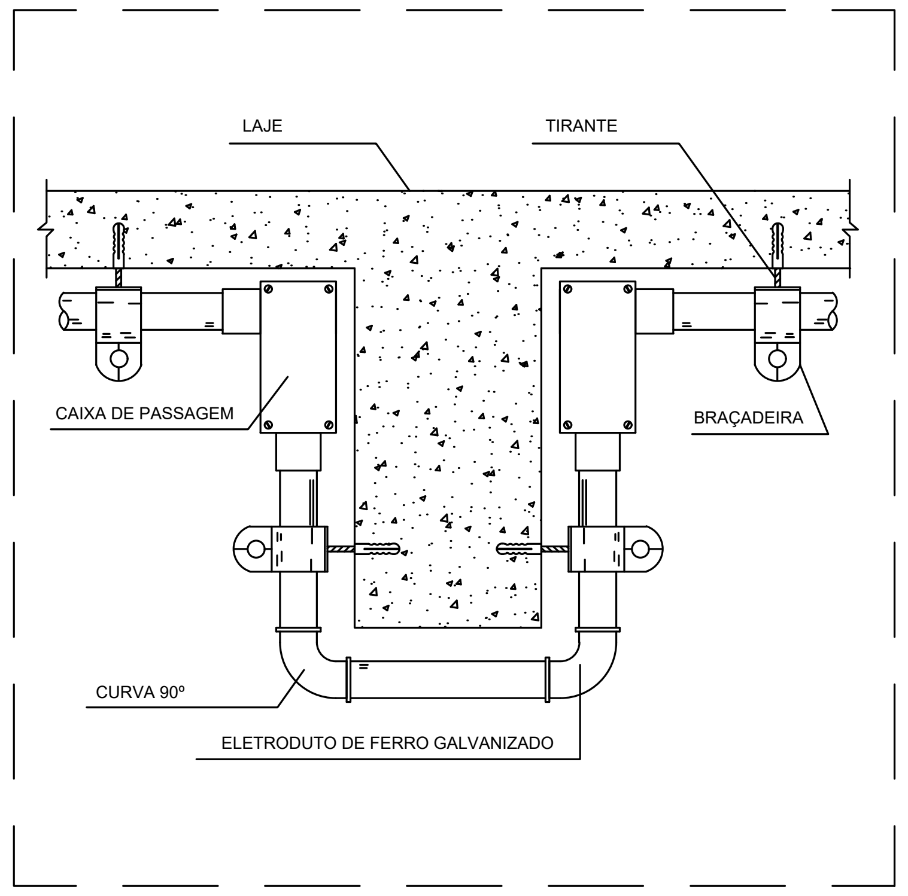
LAJE
TIRANTE
CAIXA DE PASSAGEM
BRAÇADEIRA
CURVA 90°
ELETRODUTO DE FERRO GALVANIZADO

PASSAGEM DE ELETRODUTO SOB VIGA

SEM ESCALA

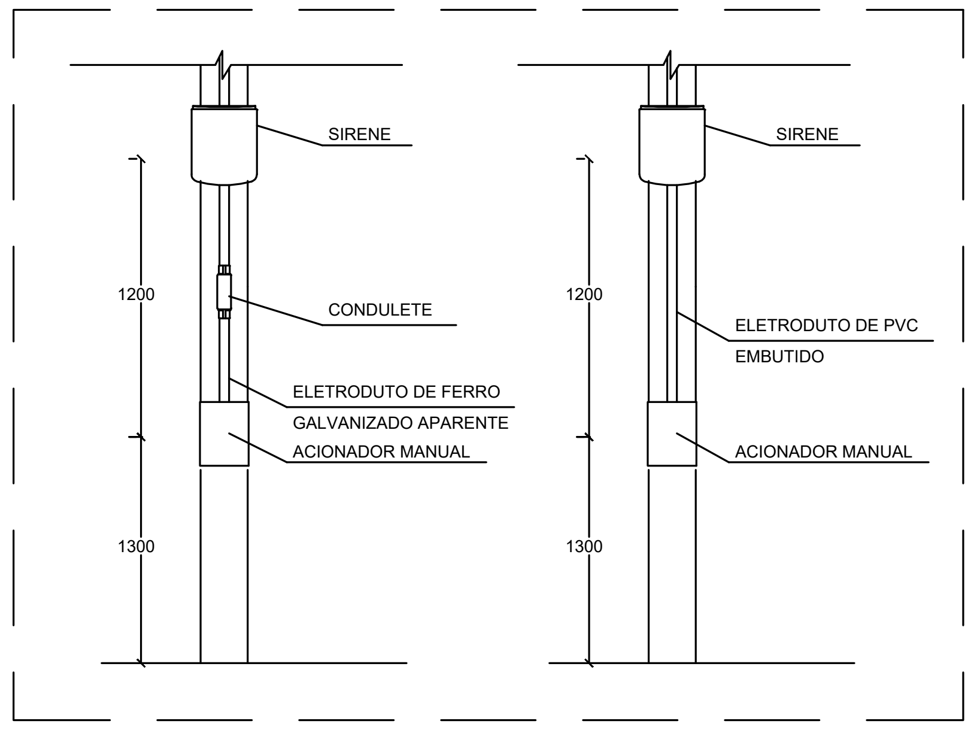
SIRENE
1200
CONDULETE
ELETRODUTO DE FERRO
GALVANIZADO APARENTE
ACIONADOR MANUAL
1300
SIRENE
1200
ELETRODUTO DE PVC
EMBUTIDO
ACIONADOR MANUAL
1300

DETALHE DE INSTALAÇÃO DE SIRENE E ACIONADOR MANUAL APARENTE E EMBUTIDOS RESPECTIVAMENTE

SEM ESCALA

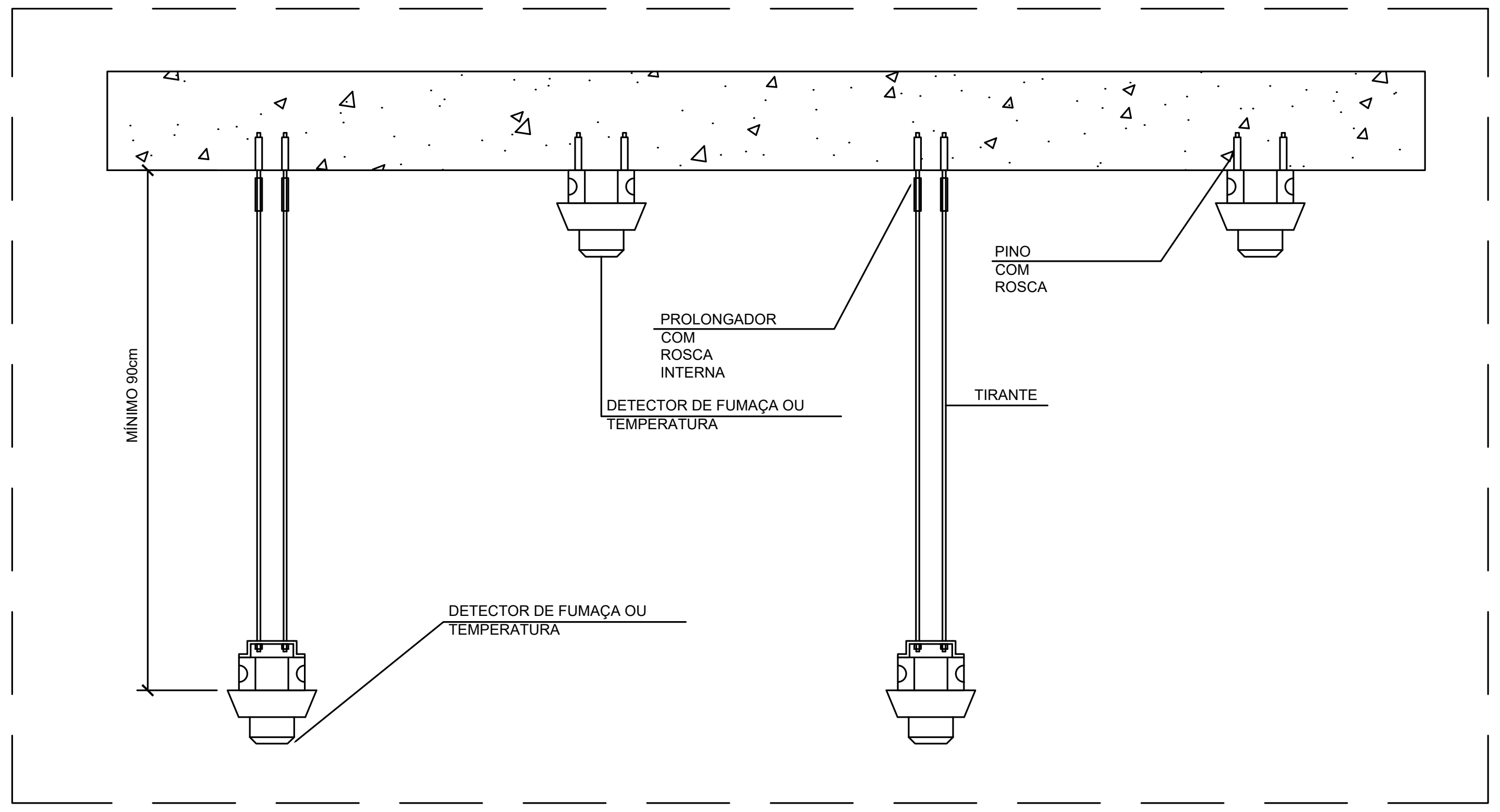
MÍNIMO 90cm
PINO COM ROSCA
PROLONGADOR COM ROSCA INTERNA
DETECTOR DE FUMAÇA OU TEMPERATURA
TIRANTE
DETECTOR DE FUMAÇA OU TEMPERATURA

DISTRIBUIÇÃO DE DETECTORES EM TETOS ALTOS (NBR9441:1998)

SEM ESCALA

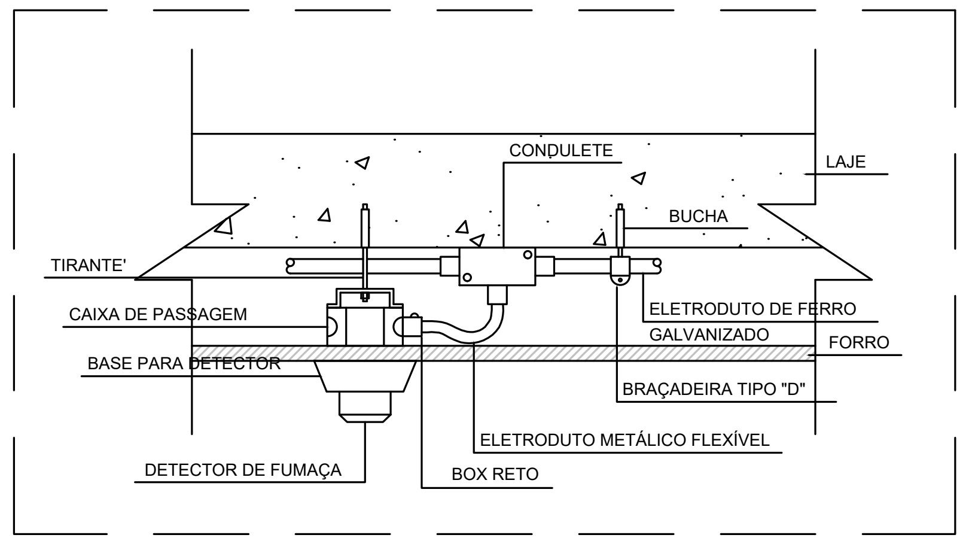
CONDULETE
LAJE
BUCHA
TIRANTE'
CAIXA DE PASSAGEM
ELETRODUTO DE FERRO
GALVANIZADO
FORRO
BASE PARA DETECTOR
BRAÇADEIRA TIPO "D"
ELETRODUTO METÁLICO FLEXÍVEL
DETECTOR DE FUMAÇA
BOX RETO

DETALHE DE INSTALAÇÃO DE DETECTOR NO FORRO

SEM ESCALA

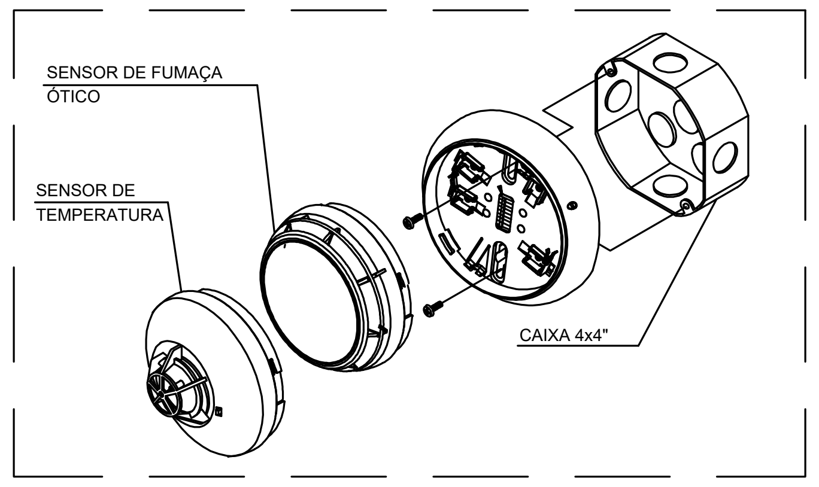
SENSOR DE FUMAÇA ÓTICO
SENSOR DE TEMPERATURA
CAIXA 4x4"

MONTAGEM DO SENSOR

SEM ESCALA

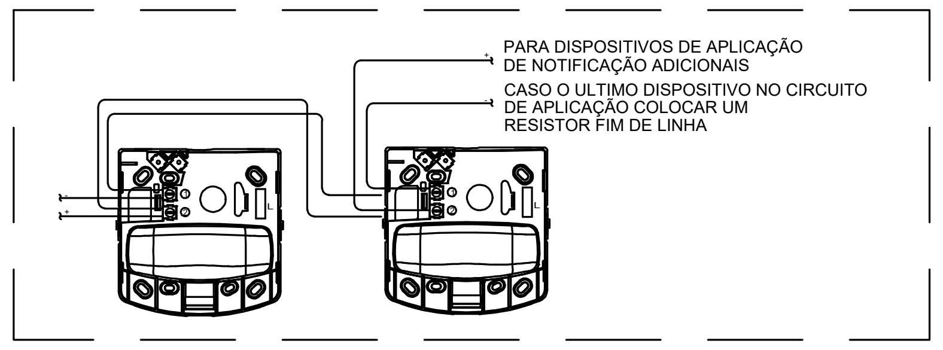
PARA DISPOSITIVOS DE APLICAÇÃO
DE NOTIFICAÇÃO ADICIONAIS
CASO O ULTIMO DISPOSITIVO NO CIRCUITO
DE APLICAÇÃO COLOCAR UM
RESISTOR FIM DE LINHA
+
-
1
2
L

DETALHE DA INSTALAÇÃO DA SIRENE

SEM ESCALA

SIMBOLOGIA

—	ELETRODUTO DE FERRO GALVANIZADO INSTALADO SOBRE O FORRO, QUANDO NÃO INDICADO SERÁ DE ø3/4". UTILIZADO PARA PASSAGEM DE LAÇO DE DETECÇÃO/ACIONADORES MANUAIS
▯	DETECTOR TERMOVELOCIMÉTRICO INSTALADO NO TETO EM CAIXA TIPO R–10
▯	DETECTOR DE FUMAÇA INSTALADO NO TETO EM CAIXA TIPO R–10
▯	MULTIDETECTOR (TERMOVELOCIMÉTRICO E FUMAÇA) INSTALADO NO TETO EM CAIXA TIPO R–10
AV	SIRENE AUDIOVISUAL INSTALADO EM CAIXA 4x4". INSTALAÇÃO A 2,30m DO PISO ACABADO.
▣	ACIONADOR MANUAL INSTALADO EM CAIXA 4x4". INSTALAÇÃO A 1,30m DO PISO ACABADO.
MC	MÓDULO DE COMANDO
MM	MÓDULO MONITOR
▦	PAINEL CENTRAL DE DETECÇÃO E ALARME DE INCÊNDIO. INSTALADO A 1,30m DO PISO ACABADO.
REPETIDOR	PAINEL REPETIDOR DE DETECÇÃO E ALARME DE INCÊNDIO. INSTALADO A 1,30m DO PISO ACABADO.
▭ ▭ ▭ ▭	CONDULETES (DAILET) EM ALUMÍNIO FUNDIDO. INSTALAÇÃO APARENTE. DIÂMETRO QUANDO NÃO COTADO SERÁ ø3/4".

REVISÃO	MODIFICAÇÃO	DATA	VISTO	APROVAÇÃO
00	EMISSÃO INICIAL	19/09/2025	PAULO	PAULO

SETOR: SETOR DE ADMINISTRAÇÃO FEDERAL NORTE
ENDEREÇO: ESPLANADA DOS MINISTÉRIOS - BLOCO L - BRASÍLIA - DF
CLIENTE: MINISTÉRIO DA EDUCAÇÃO
AUTOR DO PROJETO: VINÍCIUS MAIA PIRES CAU/CREA: CREA: 26.221-D/DF
RESPOSÁVEL TÉCNICO: - CAU/CREA: CREA: -

PROPRIETÁRIO

VINÍCIUS MAIA PIRES
AUTOR DO PROJETO CREA: 26.221-D/DF

RESPONSÁVEL TÉCNICO CREA: -

PRANCHA: **DAI**
USO: **INSTITUCIONAL**
TÍTULO: **EDIFICIO ANEXO - SISTEMA DE DETECÇÃO E ALARME DE INCÊNDIO**
CONTEÚDO: **DETALHES GERAIS**
FOLHA: **04**
DESENHO: JUAN
TELEFONE:
ESCALA: INDICADA
TIPO DE REQUERIMENTO: PROJETO EXECUTIVO
DATA: 19/09/2025