CATÁLOGO DO ITEM IMPORTADO
Pleito de Inclusão de Ex-Tarifário

Número de Controle SDIC	NCM	Sugestão de descrição do ex-Tarifário
D401-16I	8708.92.00	Conjunto isolamento superior para a entrada do DOC, composto por dupla camada de aço inoxidável DIN 1.4301 e isolante térmico de lã de vidro de diferentes espessuras (10 e 12 mm) com densidade de 130 kg/m3, suporta temperaturas acima de 650 graus Celsius; aplicado em sistemas de pós-tratamento de gases de escape de veículos movidos a diesel de linha pesada, montado sobre o conjunto SCR (redução catalítica seletiva) e o conjunto de saída; com função manter a temperatura interna e diminuir temperatura externa, para que o sistema não ultrapasse a 200 graus Celsius; dimensões aproximadas de 387,0 mm de comprimento x 316,5 mm largura e 178,6 mm de altura.

1. Especificações técnicas detalhadas da autopeça

(características quantitativas e qualitativas, por exemplo: dimensões, materiais de fabricação, especificações de trabalho/funcionamento [torque, potência, resistência, tensão, corrente, dureza, vazão, condutibilidade, temperatura etc.], características de hardware, software, características físicas, dentre outras inerentes a cada produto):

Conjunto isolamento superior para a entrada do DOC, composto por dupla camada de 0,3 mm de espessura em inoxidável DIN 1.4301 e isolante térmico de lã de vidro de diferentes espessuras (10 e 12 mm) com densidade de 130 kg/m3, suportando temperaturas acima de 650 graus célsius; Tendo como processo de fabricação a estampagem do protetor de aço inox; e a fibra de vidro, fundida, agulhada, prensada e cortada; a montagem entre os dois componentes é realizada através de uma cola inorgânica; com dimensões total de aproximadamente de 387,0 mm de comprimento x 316,5 mm largura e 178,6 mm de altura.

2. Imagens da autopeça importada e/ou desenho esquemático *(obrigatório conter as principais dimensões):*

Imagem do conjunto de isolamento superior para a entrada do DOC.
Apresenta dimensões aproximadas de 387,0 mm de comprimento x 316,5 mm largura e 178,6 mm de altura.

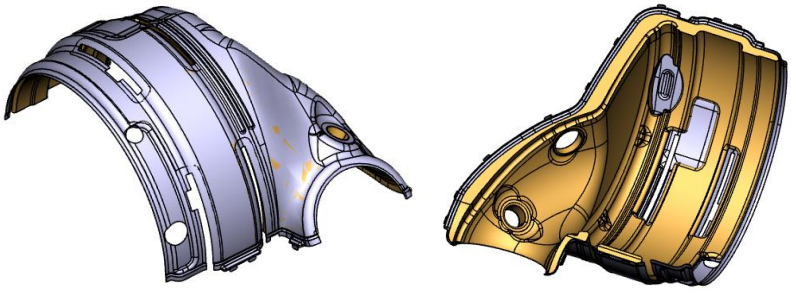

Desenho esquemático da aplicação do Conjunto isolamento superior para a entrada do DOC no sistema de pós-tratamento de gases de escape no sistema de exaustão.

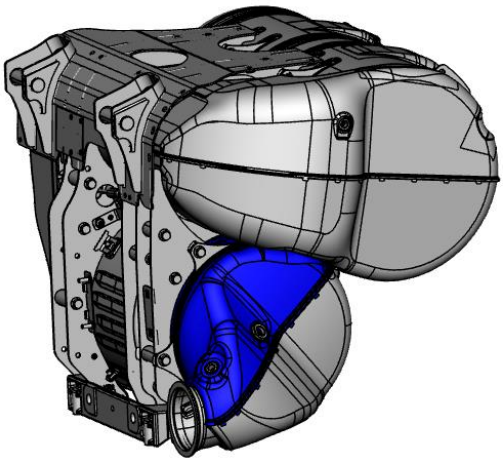

3. **Aplicação do item importado** *(em qual produto fabricado pela empresa pleiteante o item importado será incorporado)*:

   O conjunto isolamento inferior para a entrada do SCR é aplicado no produto fabricado pela nossa empresa (Sistemas de pós-tratamento de gases de escape de veículos movidos a diesel de linha pesada legislação Euro 6). O conjunto é parte integrante do sistema de redução catalítica seletiva (SCR), que corresponde a uma tecnologia de pós-tratamento dos gases de escape capaz de converter óxido de nitrogênio (NOX) em água e nitrogênio.

4. **Função do item importado no produto fabricado pela empresa pleiteante do ex-tarifário:**

   O conjunto isolamento superior para a entrada do DOC em questão é aplicado em sistemas de pós-tratamento de gases de escape de veículos automotores movidos a diesel linha pesada legislação Euro 6 e tem como função manter a temperatura interna do DOC em torno de aproximadamente 350°C para que ocorra o tratamento dos gases e através da condução diminua a temperatura externa do protetor mantendo abaixo de 200°C. Instalado durante o processo de fabricação do sistema de pós tratamento, não sendo possível a remoção depois finalizado o conjunto final.