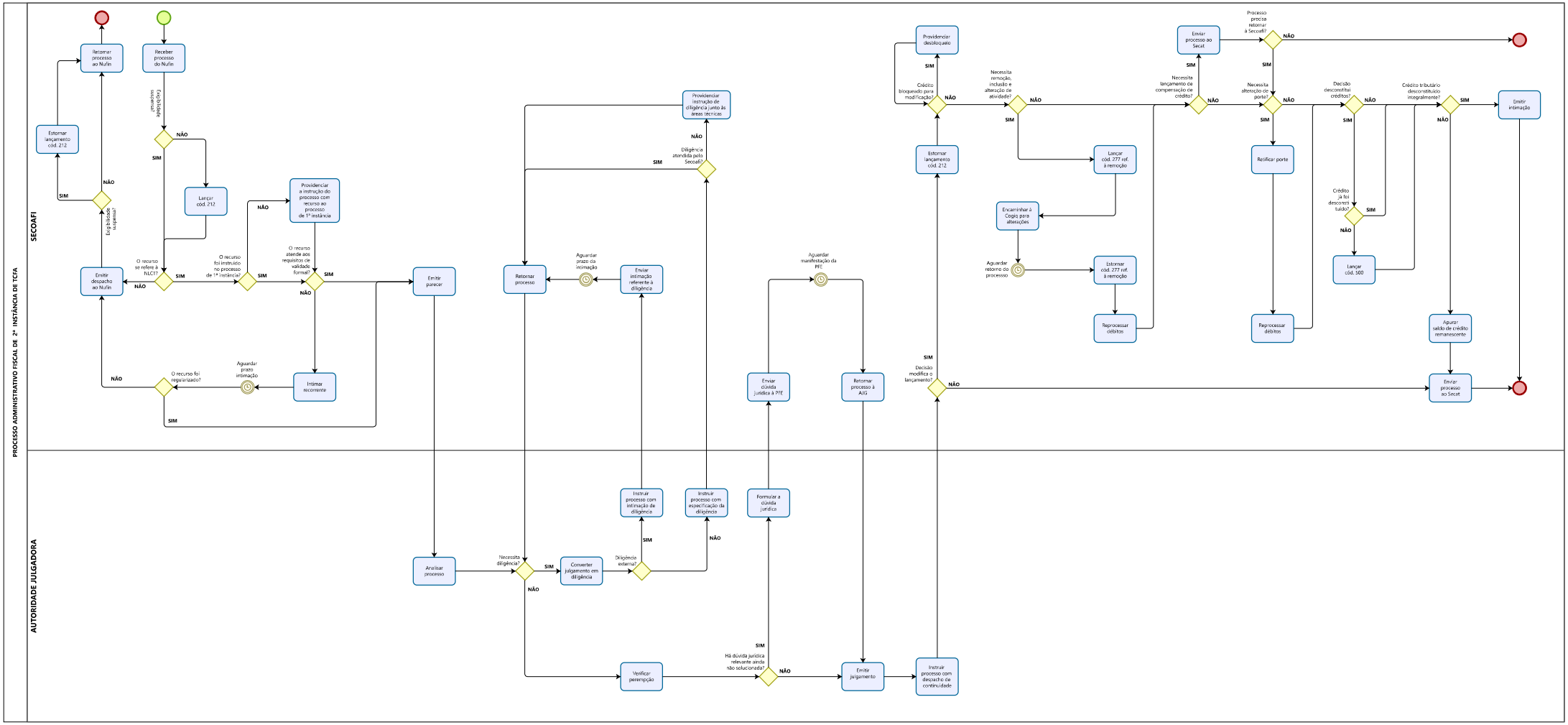
PROCESSO ADMINISTRATIVO FISCAL DE 2ª INSTÂNCIA DE TCFA
SECOAFI
AUTORIDADE JULGADORA
Receber processo do Nufin
Exigibilidade suspensa?
SIM
NÃO
Lançar cód. 212
Retornar processo ao Nufin
Estornar lançamento cód. 212
Exigibilidade suspensa?
Emitir despacho ao Nufin
O recurso se refere à NLC??
O recurso foi instruído no processo de 1.ª instância?
Providenciar a instrução do processo com recurso ao processo de 1ª instância
O recurso atende aos requisitos de validade formal?
Intimar novamente
Aguardar prazo intimação
O recurso foi regularizado?
Emitir parecer
Analisar processo
Necessita diligência?
Converter julgamento em diligência
Diligência externa?
Instruir processo com intimação de diligência
Instruir processo com especificação da diligência
Enviar intimação referente à diligência
Aguardar prazo da intimação
Retornar processo
Diligência atendida pelo Secoafi?
Providenciar instrução de diligência junto às áreas técnicas
Verificar perempção
Formular a dúvida jurídica
Enviar dúvida jurídica à PFE
Aguardar manifestação da PFE
Há dúvida jurídica relevante ainda não solucionada?
Retornar processo à AJG
Emitir julgamento
Instruir processo com despacho de continuidade
Providenciar desbloqueio
Crédito bloqueado para modificação?
Estornar lançamento cód. 212
Decisão modifica o lançamento?
Necessita remoção, inclusão e alteração de atividade?
Lançar cód. 277 ref. à remoção
Encaminhar à Cogis para alterações
Aguardar retorno do processo
Estornar cód. 277 ref. à remoção
Reprocessar débitos
Necessita lançamento de compensação de crédito?
Enviar processo ao Secat
Processo precisa retornar à Secoafi?
Necessita alteração de porte?
Retificar porte
Reprocessar débitos
Decisão desconstitui créditos?
Crédito já foi desconstituído?
Lançar cód. 500
Crédito tributário desconstituído integralmente?
Apurar saldo de crédito remanescente
Emitir intimação
Enviar processo ao Secat