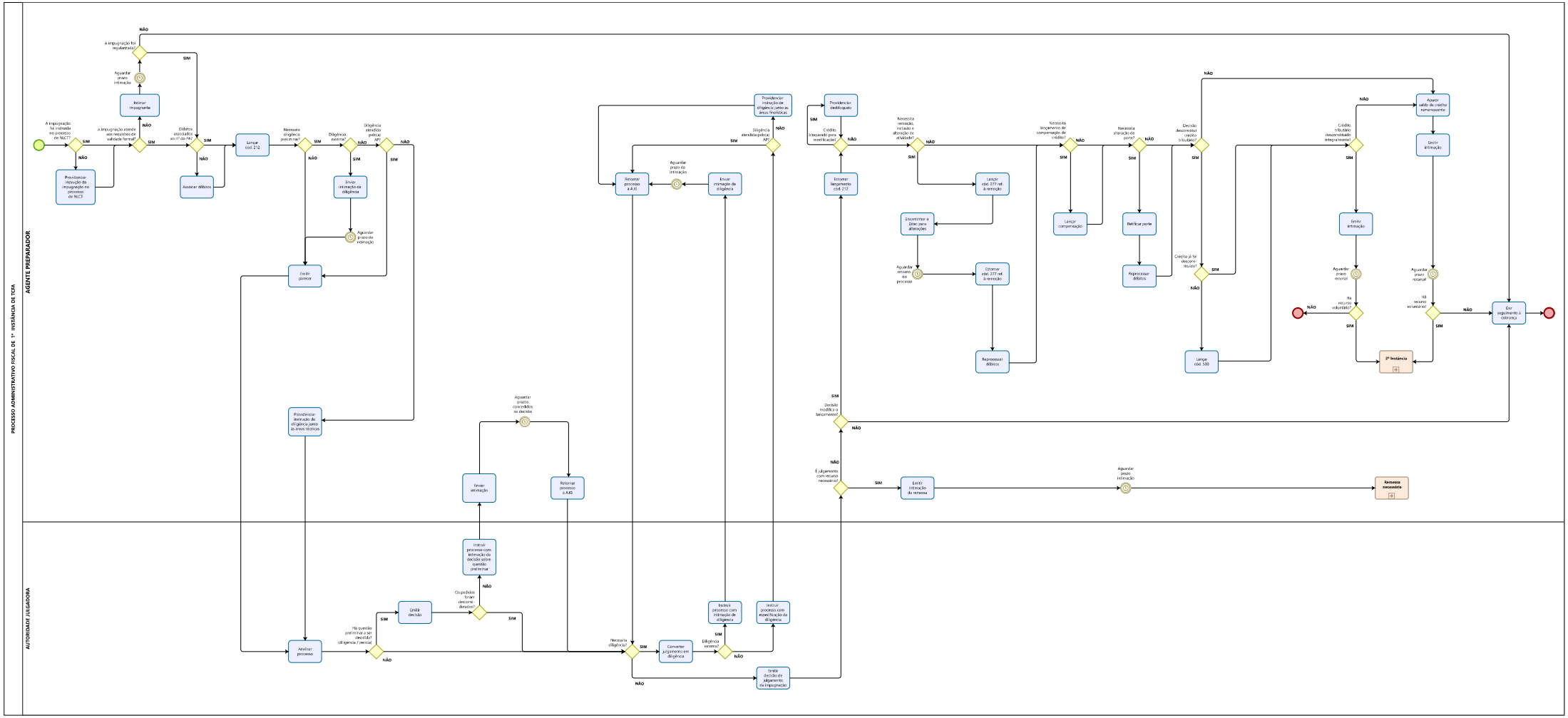
PROCESSO ADMINISTRATIVO FISCAL DE 1ª INSTÂNCIA DE TEFA
AGENTE PREPARADOR
AUTORIDADE JULGADORA
A impugnação foi instruída no processo de NLCT?
SIM
NÃO
Providenciar instrução da impugnação no processo de NLCT
A impugnação atende aos requisitos de validade formal?
Intimar impugnante
Aguardar prazo intimação
A impugnação foi regularizada?
Débitos associados ao nº de IM?
Associar débitos
Lançar cód. 212
Necessita diligência preliminar?
Diligência externa?
Envio intimação da diligência
Aguardar prazo da intimação
Diligência atendida pelos AF?
Emitir parecer
Providenciar instrução de diligência junto às áreas técnicas
Analisar processo
Há questão preliminar a ser decidida? (diligencia / pericia)
Emitir decisão
Os pedidos foram deferidos / deferidos?
Instruir processo com intimação da decisão sobre questão preliminar
Enviar intimação
Aguardar prazos concedidos na decisão
Retornar processo à AJAG
Necessita diligência?
Converter julgamento em diligência
Diligência externa?
Instruir processo com intimação de diligência
Instruir processo com especificação da diligência
Enviar intimação de diligência
Aguardar prazo da intimação
Retornar processo à AJAG
Diligência atendida pelos AF?
Providenciar instrução de diligências junto às áreas finalísticas
Emitir decisão de julgamento da impugnação
Crédito bloqueado para restituição?
Providenciar desbloqueio
Estornar lançamento cód. 212
Necessita remoção, inclusão ou alteração de arrolado?
Lançar cód. 277 ref. à remoção
Encaminhar à Direc para alterações
Aguardar retorno do processo
Estornar cód. 277 ref. à remoção
Reprocessar débitos
Necessita lançamento de compensação de crédito?
Lançar compensação
Necessita alteração de porte?
Retificar porte
Reprocessar débitos
Decisão descaracteriza crédito tributário?
Crédito já foi descaracterizado?
Lançar cód. 500
Crédito tributário descaracterizado integralmente?
Emitir intimação
Aguardar prazo recursal
Há recurso voluntário?
2ª Instância
Aguardar saldo de crédito remanescente
Emitir intimação
Aguardar prazo recursal
Há recurso voluntário?
Dar seguimento à cobrança
Decisão modifica o lançamento?
É julgamento com recurso necessário?
Emitir intimação da remessa
Aguardar prazo intimação
Remessa necessária