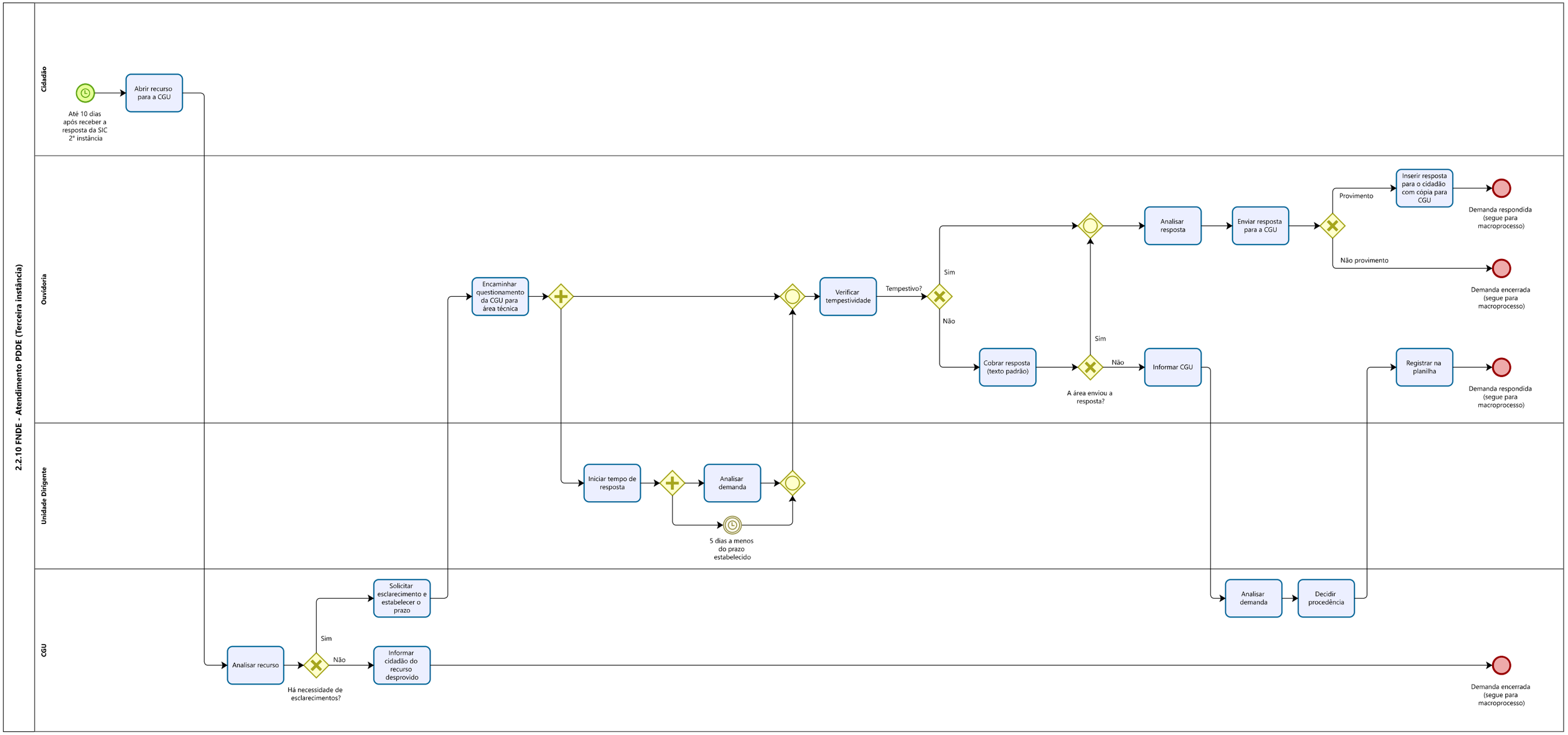
2.2.10 FNDE - Atendimento PDDE (Terceira instância)
Cidadão
Ouvidoria
Unidade Dirigente
CGU
Até 10 dias após receber a resposta da SIC 2° instância
Abrir recurso para a CGU
Encaminhar questionamento da CGU para área técnica
Verificar tempestividade
Tempestivo?
Sim
Não
Analisar resposta
Enviar resposta para a CGU
Provimento
Inserir resposta para o cidadão com cópia para CGU
Demanda respondida (segue para macroprocesso)
Não provimento
Demanda encerrada (segue para macroprocesso)
Cobrar resposta (texto padrão)
A área enviou a resposta?
Sim
Não
Informar CGU
Registrar na planilha
Demanda respondida (segue para macroprocesso)
Iniciar tempo de resposta
Analisar demanda
5 dias a menos do prazo estabelecido
Analisar demanda
Decidir procedência
Analisar recurso
Há necessidade de esclarecimentos?
Sim
Não
Solicitar esclarecimento e estabelecer o prazo
Informar cidadão do recurso desprovido
Demanda encerrada (segue para macroprocesso)